Kunde _____ Menge _____

Projekt _____ Lage _____

Function-Gärschrank

Modell: LM8T64 **Cod:** NP01087523001

Technische Daten

Anzahl der Pfannen:	8
Pfannengröße (mm):	EN 600x400 - GN 1/1
Achsabstand des Tabletts (mm):	75
Außenmaße (mm):	825 x 726 x 930
Nettogewicht (kg):	60
Volumen (m3):	0,557
Elektrobetrieb (kW):	2
Spannung/Frequenz (V):	220-240
Spannung (A):	9,5
Phasen:	1N
Kabelquerschnitt (mmq):	3G1,5
Frequenz (Hz):	50-60
Verpackungsabmessungen (mm):	865 x 770 x 1086
Bruttogewicht (kg):	70
Bruttovolumen (m3):	0,723

Eigenschaften

Dampf:	Direkte
Betriebstemperatur:	20°C - 60°C

In order to constantly offer the best possible products we reserve the right to make changes on technical specifications without incurring any obligation for equipment previosly or subsequently sold.

Elektrischer Gärschrank mit einer Kapazität von 8 Blechen GN 1/1 oder 400x600 mm. Gärkammer aus Edelstahl. Beheizung über hocheffiziente, gepanzerte Heizwiderstände. Universelle Einschübe (Gastronorm und Bäckereibleche) mit einem Abstand von 74 mm zwischen den Blechen. Manuelle Temperaturregelung (0–50 °C). Ein-/Ausschalter. Glastüren mit Flügelöffnung. Wassertank zur Luftbefeuchtung im Bodenbereich der Kammer. Elektrische Leistung: 2 kW – 220–240 V / 1~ + PE – 50/60 Hz.

Technische Zeichnung

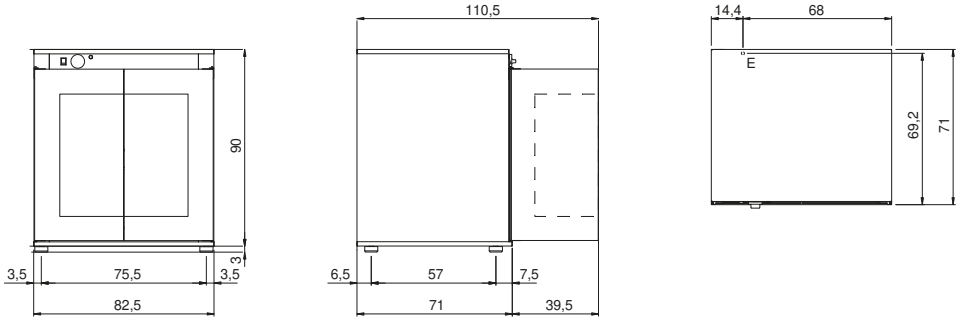

E : Elektrobetrieb

In order to constantly offer the best possible products we reserve the right to make changes on technical specifications without incurring any obligation for equipment previosly or subsequently sold.